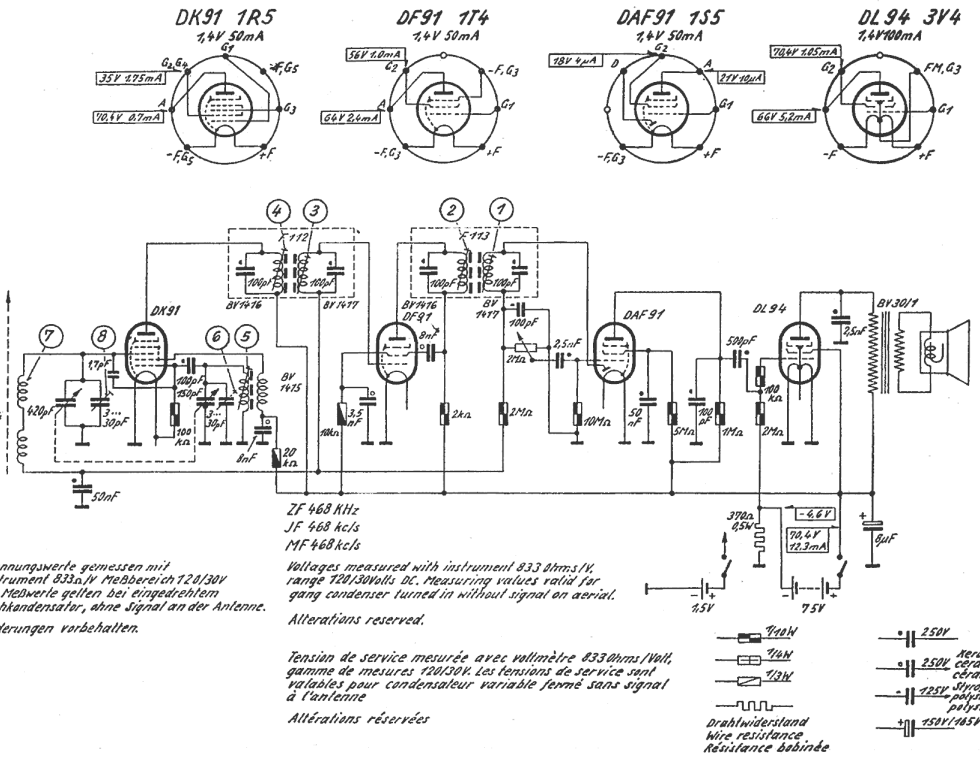SCHALTPLAN BOY JUNIOR MIT DK 91